DER COMBO CARGO

COMBO CARGO

UPDATE 12/2020

Alle Updates beziehen sich auf den aktuellen Katalog: Combo Cargo, MY 20,5

ANGEBOTSÄNDERUNGEN	SEITE
OpelConnect: Der Notruf verbindet im Falle einer Kollision oder eines Unfalls automatisch mit den Rettungskräften, um Ihnen zu helfen und bei jeder Fahrt Sicherheit zu geben. Die SOS-Taste kann bei Bedarf jederzeit manuell bedient werden.	8
Permanente Rückfahrkamera, optional, nicht verfügbar für Doppelkabine	2, 10
Head-Up Display, optional	10
Rückfahrkamera, optional, nicht verfügbar für Doppelkabine	10
Automatischer Geschwindigkeits-Assistent, optional	10
Flankenschutz, optional	10
15˝-Stahlräder mit Radnabenabdeckung, 6 ½ J x 15, Serie für Selection und Edition	16

ENTFALL	SEITE
Außenfarbe: Ozean Blau	15

COMBO KAPAZITÄTEN:

Variante	Sitzplätze	Zuladungs-klasse	Gewichtsklasse (in kg)	Max. Nutzlast inkl. Fahrer (in kg)
Combo Cargo	2/3	Standard	1.940–2.310	935
		Erhöht	2.020–2.370	927
Combo Cargo XL		Erhöht	2.200–2.380	883
Combo Doppelkabine	5	Erhöht	2.230–2.280	775

Ozean Blau

Die Abbildungen in diesem Einleger enthalten teilweise auch Sonderausstattungen, die nicht zum serienmäßigen Lieferumfang gehören. Der Inhalt entspricht dem Stand bei Drucklegung. Wir behalten uns Änderungen von Konstruktion und Ausstattung vor. Druckfarben geben den wirklichen Farbton nur annähernd wieder. Gezeigte Sonderausstattungen gegen Mehrpreis. Außerhalb der Bundesrepublik Deutschland können Angebot, Technik und Ausstattung unserer Fahrzeuge abweichen. Weitere Informationen unter www.opel.de oder bei Ihrem Opel Partner. Weitere Informationen über die Autoversicherung für Ihren Opel: www.opel.de. Bitte informieren Sie sich über die genaue Ausstattung unserer Fahrzeuge bei Ihrem Opel Partner.

D/MY21

DIE FAKTEN SPRECHEN FÜR DEN COMBO CARGO.

Der Combo Cargo hat alles, was Sie von einem leistungsstarken, zuverlässigen und vielseitigen Kastenwagen erwarten. Er ist in verschiedenen Größen erhältlich und kann Ladungen von bis zu 948 kg mühelos transportieren.

Der geräumige, multifunktionale Innenraum, die sparsamen Motoren und die innovativen Technologien sorgen für niedrige Betriebskosten und hohe Produktivität.

1. **Niedriger Kraftstoffverbrauch:** Die modernen Motoren garantieren effizienten Kraftstoffverbrauch und geringe CO_2-Emissionen.
2. **Innovative Features:** Das 8″-Touchscreen-Farbdisplay[1], die beheizten Sitze[1], das beheizte Lederlenkrad[1] und die erhöhte Sitzposition machen jede Fahrt zu einem Erlebnis.
3. **Jede Menge Stauraum:** Dank vieler Ablagefächer sind Sie bereit für jeden Job.
4. **Herausragende Ladekapazität:** Die Beifahrerdoppelsitzbank und die FlexCargo®[1]-Trennwand mit Durchladefunktion vergrößern den Laderaum[2,3] des Combo Cargo XL auf bis zu 4,4 m^3. Die Beifahrerdoppelsitzbank lässt sich mühelos umklappen – für noch mehr Ladelänge und Flexibilität.
5. **Innovative Fahrer-Assistenzsysteme:** Zahlreiche nützliche Features wie Flankenschutz[1], permanente Rückfahrkamera[1], Überladungsanzeige[1] und Automatischer Geschwindigkeits-Assistent[1] ermöglichen effizientes und stressfreies Arbeiten.
6. **Hohe Nutzlast:** Mit einer maximalen Nutzlast von bis zu 948 kg[4] gehen sogar Schwertransporte leicht von der Hand.
7. **Smarte Sicherheitssysteme:** Intelligente Helfer wie Spurhalte-Assistent[1], Frontkollisionswarner mit Automatischer Gefahrenbremsung[1,5] und Müdigkeitserkennung[1] bringen Sie sicher an Ihr Ziel.

[1] Optional.
[2] Der Combo Cargo XL mit langem Radstand, Beifahrerdoppelsitzbank und FlexCargo®-Trennwand mit Durchladefunktion.
[3] Bis zu 4,4 m^3 für den Combo Cargo XL mit langem Radstand, Beifahrerdoppelsitzbank und FlexCargo®-Trennwand mit Durchladefunktion.
[4] Maximale Nutzlast für den Combo Cargo in der Standardversion. Der Combo Cargo XL mit langem Radstand hat eine Nutzlast von bis zu 895 kg.
[5] Bitte auf der Rückseite nachsehen.

3
2
1
4
7
6
5

MAXIMALE FLEXIBILITÄT BEI DER ARBEIT.

1. **Großer Laderaum:** Der Combo Cargo bietet Ihnen alle Vorzüge, die ein geräumiger Transporter benötigt: eine niedrige Ladekante (580 mm), jede Menge Platz und exzellenten Komfort. Der Laderaum von 3,8 m^3 bis 4,4 m^3 [1] ermöglicht das Verladen und Transportieren großer Gegenstände. Dank asymmetrischer Heckflügeltüren mit praktischen 180°-Scharnieren, einer Heckklappe[2] oder Schiebetüren[2] können Sie jederzeit auf Ihre Ladung zugreifen.
2. **Praktische, flexible Beifahrerdoppelsitzbank[2]:**
   A. Normal: Bei der Arbeit spielt Flexibilität eine entscheidende Rolle. Die Beifahrerdoppelsitzbank lässt sich so anpassen, dass bis zu 3 Personen Platz finden.

   B. Hochgeklappt: Bei erhöhtem Ladevolumen können Sie die Sitzfläche des äußeren Beifahrersitzes hochklappen, um Lasten zu verstauen.

   C. Tisch: Der mittlere Sitz der Beifahrerdoppelsitzbank lässt sich ganz einfach umklappen und zu einem nützlichen Tisch umfunktionieren. Verwandeln Sie Ihren Combo Cargo in ein mobiles Büro.

   D. Umgeklappt: Darüber hinaus besteht die Möglichkeit, den äußeren Sitz umzuklappen, um die Ladelänge auf bis zu 3,44 m zu maximieren. Ideal für Profis: Dank der Durchladefunktion lassen sich auch lange Gegenstände wie eine Leiter transportieren.

[1] Bis zu 4,4 m^3 für den Combo Cargo XL mit langem Radstand, Beifahrerdoppelsitzbank und FlexCargo®-Trennwand mit Durchladefunktion.
[2] Optional. Nicht verfügbar für Doppelkabine.

EPAL

RAUMWUNDER UND LADEMEISTER.

1. **Der Combo Cargo XL und die Combo Doppelkabine[1]:** Der Combo Cargo XL bietet die gleichen praktischen Features wie der Combo Cargo – nur mit noch mehr Platz. Die 5-Sitzer Combo Doppelkabine zeichnet sich durch intelligentes Design wie die umklappbare Sitzbank aus. Wir haben das ideale Transportfahrzeug für Ihre Mitarbeiter!
2. **Heckklappe[2]:** Schützen Sie Ihre Fracht beim Be- und Entladen vor schlechtem Wetter.
3. **Überladungsanzeige[3]:** Befindet sich im Laderaum und warnt den Fahrer, sobald die Nutzlast des Fahrzeugs überschritten wurde. Damit kann auch bestimmt werden, ob die Ladung innerhalb der zulässigen Nutzlast liegt oder diese überschreitet.
4. **FlexCargo®-Trennwand mit Durchladefunktion[3,4]:** Die Trennwand hat eine zu öffnende Durchladefunktion – perfekt für Profis, die lange Objekte mit einer Länge von bis zu 3,44 m[5] transportieren wollen.

2

3

4

[1]Ab einem späteren Zeitpunkt bestellbar. [2]Nur erhältlich für den Combo Cargo in der Standardversion. [3]Optional. [4]Verfügbar mit oder ohne Glasscheibe. [5]Ladelänge für den Combo Cargo XL mit langem Radstand.

Abgebildet auf der rechten Seiten sind der Combo Cargo XL (links) und die Combo Doppelkabine (rechts).

1

F GG 9007

IHRE WOHLFÜHLWERKSTATT.

1. **Funktionaler Komfort:** Der Combo Cargo ist die perfekte Kombination aus Funktionalität, Innovationen und Wellness-Ausstattung. Das 8″-Touchscreen-Farbdisplay ist kompatibel mit Apple CarPlay™[1] und Android Auto™[1]. Dank praktischer Features wie kabellosem Laden[2] sind Sie bereit für jede Herausforderung.
2. **Wärmefunktionen:** Das beheizbare Lederlenkrad[2] und die beheizbaren Sitze[2] halten Sie warm, wenn die Temperaturen sinken.
3. **Multimedia Navi Pro[2]:** Das moderne Navigationssystem mit 8″-Touchscreen-Farbdisplay[2], Sprachsteuerung und 3D-Navigation bringt Sie sicher und stressfrei ans Ziel. Ob täglicher Berufsverkehr oder lange Fahrten – Sie sind immer auf dem richtigen Weg.
4. **OpelConnect ist die neue Art, in Verbindung zu bleiben:** Zusätzlich zum Not- und Pannenruf, den Sie einfach mittels einer Ruftaste über dem Innenspiegel manuell absetzen können, bietet OpelConnect intelligente Lösungen und dazugehörige Dienste, die jede Fahrt einfach und komfortabel machen. Zu diesen Diensten gehören z. B. Fahrzeugstatus und -informationen, Live Navigations-Dienste sowie Flottendienstleistungen.[3]

2

3

4

[1]Kompatibilität und bestimmte Funktionen können sich je nach Gerät und Version des Betriebssystems unterscheiden. Apple CarPlay ist eine registrierte Marke der Apple Inc. Android Auto ist eine registrierte Marke der Google Inc. [2]Optional. [3]Notruf und Pannenruf voraussichtlich ab Sommer 2019 in ausgewählten Modellen optional verfügbar. OpelConnect ist mit weiteren, optionalen Diensten in ausgewählten Opel Modellen voraussichtlich verfügbar ab Herbst 2019. Die Dienste können ein Abonnement/eine Gebühr erfordern und unterliegen der Abdeckung und Verfügbarkeit des Mobilfunknetzes.

1

MEHR SICHERHEIT GEHT NICHT.

1. **Automatische Gefahrenbremsung**[1,2]**:** Der Frontkollisionswarner mit Automatischer Gefahrenbremsung alarmiert den Fahrer, wenn Fußgänger oder andere Fahrzeuge den Weg kreuzen. Reagiert der Fahrer nicht rechtzeitig, bremst das Auto selbstständig ab, um eine mögliche Kollision zu verhindern.
2. **Permanente Rückfahrkamera.** Die Kamera sendet das Bild von der Heckklappe auf einen 3,5″-LCD-Bildschirm, der zusätzlich zum Innenrückspiegel angebracht wird. Damit bekommt der Fahrer einen besseren Überblick über die Umgebung und den Verkehr hinter seinem Fahrzeug.
3. **Head-Up Display:** Alle wichtigen Informationen jederzeit im Blick – Ihre Augen bleiben auf die Straße gerichtet.
4. **Rückfahrkamera:** Mit der Rückfahrkamera haben Sie eine perfekte Sicht auf den Bereich neben und hinter Ihnen – Parkmanöver waren noch nie so einfach.
5. **Automatischer Geschwindigkeits-Assistent:** Das System hält den gewählten Sicherheitsabstand zum vorausfahrenden Fahrzeug bei Geschwindigkeiten zwischen 30 km/h und 160 km/h. Das automatische Beschleunigen und Bremsen ist auf langen Fahrten sehr komfortabel.
6. **Flankenschutz:** Intelligente Helfer sorgen für Sicherheit! Das System warnt den Fahrer bei niedrigen Geschwindigkeiten mit akustischen und visuellen Signalen, um Kollisionen mit seitlichen Hindernissen wie Bordsteinkanten, Masten oder anderen Fahrzeugen zu vermeiden.

2

3

4

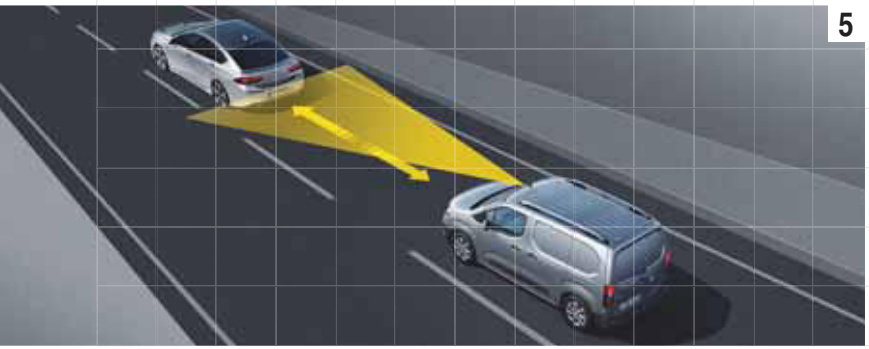
5

6

[1] Das System ist zwischen 5 km/h und 85 km/h aktiv. Um bei einem möglichen Unfall die Aufprallgeschwindigkeit zu reduzieren, bremst das System das Fahrzeug zwischen 0 km/h und 30 km/h mit einer Bremskraft von bis zu 0,9 g ab. Zwischen 30 km/h und 85 km/h reduziert das System die Aufprallgeschwindigkeit um maximal 22 km/h. Über diese Schwelle hinaus muss der Fahrer selbstständig bremsen, um die Geschwindigkeit noch weiter zu verringern.
[2] Optional.

1

COMBO
F GG 9022

PLATZ FÜR DIE GANZE MANNSCHAFT.

In der Combo Doppelkabine[1] ist genügend Raum für Sie, Ihre Mitarbeiter und die gesamte Ausrüstung. 2 Sitze in der ersten und 3 Sitze in der zweiten Reihe machen die Doppelkabine[1] zu einem flexiblen 5-Sitzer.

Brauchen Sie noch mehr Platz? Wenn Sie die Sitze in der zweiten Sitzreihe umklappen, erhalten Sie bis zu 4 m^3 Stauraum. Dank Durchladefunktion erhalten Sie eine maximale Ladelänge von 3,44 m.

1

2

3

COMBO DOPPELKABINE[1]

Highlights:

1. Umklappbare Sitzbank in der 2. Reihe
2. Seitliche Schiebetüren mit Fenstern
3. Umklappbarer Beifahrersitz

[1]Ab einem späteren Zeitpunkt bestellbar.

DIE DETAILS MACHEN DEN UNTERSCHIED.

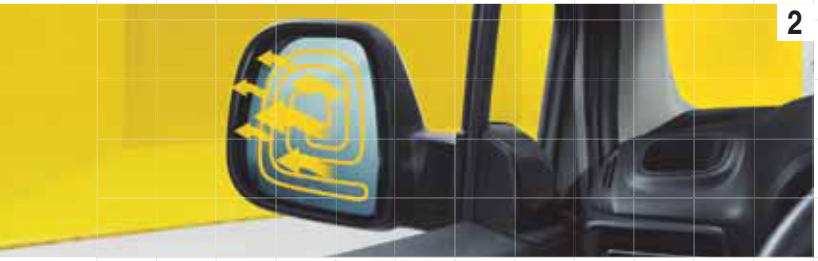

SELECTION

Highlights:

1. Stoffbezug in Mistral Grau
2. Beheizte, elektrisch verstellbare Außenspiegel
3. Radio BT

» Komplette Trennwand
» Berg-Anfahr-Assistent
» Heckflügeltüren, verblecht, mit 180°-Öffnungswinkel
» Zentralverriegelung
» Elektrische Fensterheber

EDITION

Ausstattung zusätzlich bzw. abweichend von Selection:

1. Schiebetür auf Beifahrerseite
2. Fahrersitz mit 6-fach verstellbarer Kopfstütze und Lendenwirbelstütze
3. Geschwindigkeitsregler

» Lackierte Außenspiegel
» Automatischer Geschwindigkeits-Assistent
» 16″-Stahlräder mit ganzflächigen Abdeckungen

WÄHLEN SIE IHRE FARBE.

Jade Weiß[1]

Quarz Silber[2]

Mondstein Grau[2]

Ozean Blau[2]

Nacht Schwarz[1]

[1]Uni. [2]Metallic.

RÄDER UND FELGEN.

15˝[1]- und 16˝[2]-Stahlräder mit Radnabenabdeckung,
6½ J x 15, Reifen 195/65 R 15 und
6½ J x 16, Reifen 205/60 R 16

16˝-Stahlräder mit Komplettabdeckung im „Rotor"-Design[3],
6½ J x 16, Reifen 205/60 R 16

16˝-Stahlräder mit Komplettabdeckung im „7-Segmente"-Design[3],
6½ J x 16, Reifen 205/60 R 16

16˝-Leichtmetallräder im „7-Speichen"-Design[4],
6½ J x 16, Reifen 205/60 R 16

REIFENKENNZEICHNUNG[5]

Reifengröße	195/65 R 15	205/60 R 16	215/65 R 16 M+S
Kraftstoffeffizienzklasse	B	B	C
Nasshaftungsklasse	A	A	C
Externes Rollgeräusch in dB	71	70	69
Externe Rollgeräuschklasse			

[1]Serie für Selection. [2]Serie für Doppelkabine. [3]Serie für Edition und für Selection nur mit ausgewählten Motoren. [4]Nicht verfügbar für Selection. [5]Hinweis: Bitte beachten Sie immer die Eintragungen in Ihren COC-Papieren (Certificate of Conformity) zur zulässigen Bereifung für Ihr Fahrzeug. Das gilt auch im Falle der Umrüstung auf Winterbereifung.

OPEL SERVICE.

Wir sind Profis in Sachen Service und Wartung. Das Opel Reparaturnetzwerk bietet schnellen, bequemen und kostengünstigen Kundenservice – um Ihr Auto oder Nutzfahrzeug schnellstmöglich wieder auf die Straße zu bringen. Bei Opel finden Sie alles unter einem Dach: Wir verfügen über die Ausrüstung, Werkzeuge und Ausbildung, um Sie bei all Ihren Bedürfnissen zu unterstützen – und wir verwenden nur Originalteile, die von speziell ausgebildeten Technikern montiert werden. Kurz: Wir sind der „One-Stop-Shop" für Ihren kompletten Aftersales-Bedarf.

OPEL+ ZUBEHÖR.

Das breite Zubehör-Programm von Opel gibt Ihnen viele Möglichkeiten zur weiteren Individualisierung Ihres Fahrzeuges. Alles, was Ihren Opel komfortabler oder praktischer macht. Mehr dazu finden Sie bei Ihrem Opel Partner oder auf www.opel.de

OPEL FLEXCARE SERVICE-PAKETE[1].

Die Opel FlexCare Service-Pakete können für alle Opel Neu-, Vorführ- und Testwagen sowie Junge Opel und Opel Rent bei Fahrzeugkauf bis zum Ende der zweijährigen Herstellergarantie erworben werden. Das Opel FlexCare Komfort-Paket umfasst eine Garantieverlängerung im Umfang der Herstellergarantie sowie einen kostenlosen Mobilservice. Das Opel FlexCare Premium-Paket enthält darüber hinaus für die Laufzeit alle Inspektionen gemäß dem geltenden Opel Serviceplan. Das Opel FlexCare Premium-Plus-Paket deckt darüber hinaus den Austausch wesentlicher Verschleißteile[2] während der gesamten Laufzeit ab.

Opel FlexCare passt sich mit unterschiedlichem Leistungsumfang, verschiedenen Laufzeiten und unterschiedlichen jährlichen Kilometerlaufleistungen den individuellen Kundenbedürfnissen an. So bietet Opel FlexCare entspannende Sicherheit bei größtmöglicher Kostensicherheit. Da alle Opel FlexCare Service-Pakete fahrzeuggebunden sind, sichern Sie durch regelmäßige Wartungs- und Inspektionsintervalle (sofern gewählt) zudem den Wert Ihres Fahrzeuges bei einem eventuellen Weiterverkauf. Mehr Informationen über die Bedingungen, abgedeckte Bauteile und weitere Details unter www.opel.de/flexcare oder bei Ihrem Opel Partner.

OPEL MOBILSERVICE[3].

Der kostenlose Mobilservice für alle Opel Neufahrzeuge im ersten Jahr ab Erstzulassungsdatum oder ab Lieferung durch den Vertragshändler, je nachdem, welches Ereignis zuerst eintritt. Wo immer Sie unterwegs sind, der Opel Mobilservice hilft Ihnen weiter. In über 40 europäischen Ländern – rund um die Uhr. Mit starken Leistungen wie Pannenhilfe, Abschleppdienst, Mietwagenservice, Hotelunterbringung oder Organisation Ihrer Weiterreise per Bahn oder Flugzeug. Der Opel Mobilservice kann jeweils mit der Inspektion für maximal 1 Jahr verlängert werden[4,5].

OPEL ROADPLUS[3,6].

SERVICEVORTEIL: Ihr Opel Partner steht Ihnen für Ihre Servicewünsche auch ohne Anmeldung zur Verfügung. Wartungsarbeiten werden sofort ausgeführt. Sollte dies in Ausnahmefällen nicht möglich sein, vereinbart Ihr Opel Partner einen für Sie genehmen Termin – u. U. auch außerhalb der normalen Öffnungszeiten.

TAGGLEICHE REPARATUR: Ihr Opel Partner erstellt bei Verschleißreparaturschäden eine Sofortdiagnose, sodass erforderliche Verschleißreparaturen innerhalb eines Arbeitstages durchgeführt werden können. Sollte dies in Ausnahmefällen nicht möglich sein, vereinbart Ihr Opel Partner einen für Sie genehmen Termin. Sollte die Terminzusage seitens des Opel Partners für eine Verschleißreparatur nicht eingehalten werden, erhalten Sie einen kostenlosen Ersatzwagen.

3 JAHRE „GARANTIERTE MOBILITÄT": Dieses Fahrzeug erhält 3 Jahre „Garantierte Mobilität". Damit gewähren wir einen kostenlosen Ersatzwagen oder ein anderweitiges Transportmittel bei Reparatur-, Inspektions-, Garantie- und Kulanzarbeiten für die Dauer des Werkstattaufenthaltes. Diese Regelung setzt ein, wenn die Gesamtzeit der Reparatur mehr als 2 Stunden beträgt und der Werkstatt-Termin 2 Tage vorher angemeldet wird. Selbst verursachte Schäden, Unfallschäden und der Einbau von Zubehör fallen nicht unter die „Garantierte Mobilität".

NEUWAGENGARANTIE.

Diese Garantie gilt für alle Pkw und Nutzfahrzeuge gemäß den zugrunde liegenden Garantiebedingungen für 24 Monate ab Erstzulassung bzw. Lieferung durch den erstauslieferndenden Opel Vertragshändler, je nachdem, welches Datum früher liegt – ohne Kilometerbegrenzung.

5 JAHRE GARANTIE GEGEN DURCHROSTUNG.

Opel gibt Ihnen die sichere Langzeitgarantie gegen Durchrostung gemäß den dafür geltenden Garantiebedingungen. Sie brauchen hierzu lediglich die jährlich vorgesehenen Korrosionsschutzprüfungen von einem Opel Service Partner durchführen zu lassen. Die Korrosionsschutzprüfung ist in den regelmäßigen Serviceüberprüfungen/Inspektionen bei einem Opel Service Partner ohne Mehrkosten enthalten oder gesondert bei einem Opel Service Partner in Auftrag zu geben.

FINANZ- UND FULL-SERVICE-LEASING.

Wir bieten für Ihr Unternehmen maßgeschneiderte Leasingangebote. Vom reinen Finanzleasing bis hin zum Full-Service-Leasing erarbeiten wir für Sie Ihr individuelles Leistungspaket.

OPEL IN DEN NEUEN MEDIEN.

Auch im Internet können Sie sich unter www.opel.de Ihr individuelles Fahrzeug mit dem Konfigurator zusammenstellen. Sie finden dort aktuelle Informationen zu Modellen, Varianten, Preisen, Recycling und Serviceleistungen der Opel Automobile GmbH, Rüsselsheim.

RECYCLING.

Informationen über die recyclinggerechte Konstruktion, über Altfahrzeug-Rücknahmestellen und das Recycling von Altfahrzeugen finden Sie im Internet unter www.opel.de

[1] Gemäß der näheren Opel FlexCare Bedingungen. [2] Enthaltene Verschleißteile sind in den allgemeinen Bedingungen zu FlexCare und auf www.opel.de/flexcare aufgelistet. [3] Bei Inanspruchnahme eines Ersatz- oder Mietwagens: inklusive 300 km Laufleistung pro Tag. Jeder weitere Kilometer wird mit € 0,50 berechnet. [4] Gemäß der näheren Garantiebedingungen. [5] Großkunden mit Lieferabkommen und Gewerbekunden (KFP) können die Mobilitätsgarantie ihrer Fahrzeuge einmalig innerhalb der ersten 12 Monate nach Erstzulassung um 12, 24, 36, 48, 60 oder 72 Monate nach Ablauf der Neuwagenmobilität verlängern – unabhängig von Laufleistung oder Serviceintervallen. Die vorgeschriebenen Serviceintervalle sind aber zur Aufrechterhaltung der Mobilitätsgarantie weiterhin einzuhalten. [6] Ausgeschlossen sind Taxis, Fahrschulfahrzeuge, Einsatzfahrzeuge (z. B. von Rettungsdienst oder Polizei) und Mietwagen.

IM COMBO CARGO IST PLATZ FÜR ALLES UND JEDEN.

Egal, welche Ansprüche Sie haben – der richtige Combo Cargo wartet auf Sie. Wählen Sie zwischen einem 2- oder 3-Sitzer-Kastenwagen, einer 5-Sitzer Combo Doppelkabine[1], dem Combo Cargo oder dem Combo Cargo XL mit langem Radstand, normaler oder hoher Nutzlast. Im Combo Cargo ist Platz für jedes Vorhaben.

COMBO KAPAZITÄTEN

Variante	Sitzplätze	Zuladungs-klasse	Gewichtsklasse (in kg)	Max. Nutzlast inkl. Fahrer (in kg)	Max. Lade-volumen (in m³)	Max. Lade-raumlänge (in mm)	Max. Laderaum-breite zwischen Radkästen (in mm)	Max. Lade-raumhöhe (in mm)	Schiebetür, max. Breite/Höhe (in mm)	Türen, max. Breite/Höhe (in mm)
Combo Cargo	2/3	Standard	1.940–2.050	610	3,3/3,8[2]	1.781/3.090[2]	1.229	1.236	675 x 1.072	1.241 x 1.125 (Heckflügeltüren)
		Erhöht	2.315–2.390	948						
Combo Cargo XL		Erhöht	2.290–2.400	895	3,9/4,4[2]	2.131/3.440[2]		1.243	759 x 1.072	1.241 x 1.196 (Heckklappe)
Combo Doppelkabine[1]	5	Erhöht	2.280–2.360	780	1,8/3,5/4,0[2]	2.110/3.440[2]				

[1]Ab einem späteren Zeitpunkt bestellbar. [2]Trennwand mit Durchladefunktion.

Combo Cargo

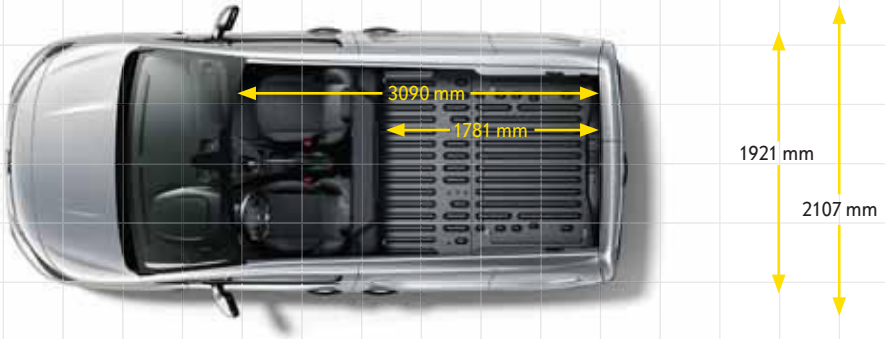

Combo Cargo XL

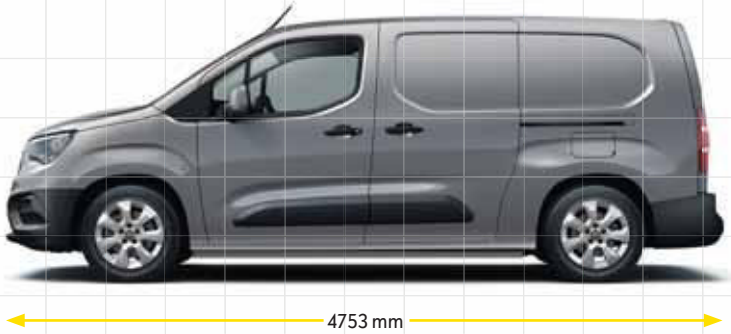

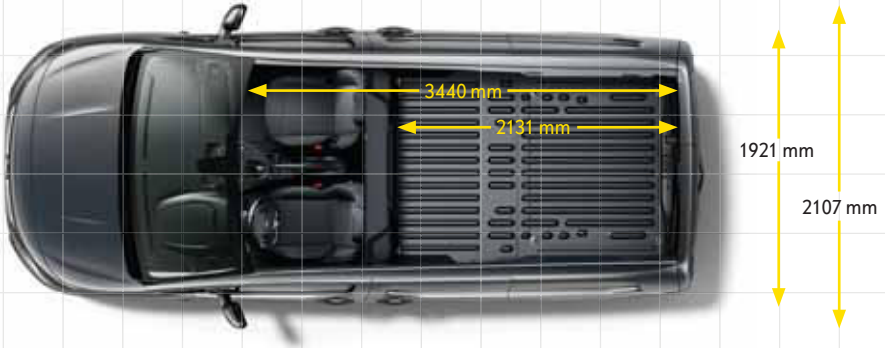

Combo Doppelkabine[2]

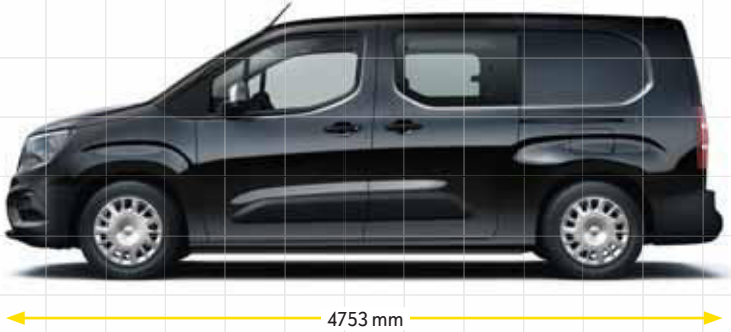

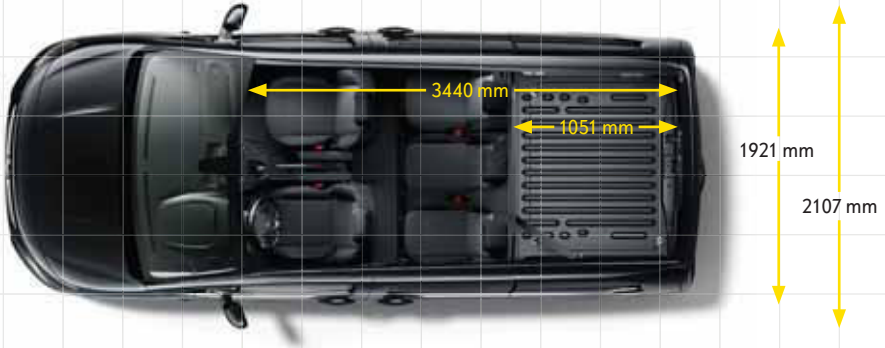

[1]Maße können bei jeweiliger Konfiguration abweichen. [2]Ab einem späteren Zeitpunkt bestellbar. Alle Maßeinheiten in Millimeter (mm).

MIT GROSSER KRAFT KOMMT GROSSER FAHRSPASS.

1. **8-Stufen-Automatik[1]:** Mit der präzisen und effizienten 8-Stufen-Automatik sind Sie bereit für jede dynamische Anforderung.
2. **Moderne Motoren:** Unsere innovativen Motoren kombinieren Leistung und Kraftstoffeffizienz.

[1]Optional.

F GG 9022

SMARTE EXTRAS FÜR JEDEN JOB.

Spezialausrüstung

1. **Leiterklappe:** Öffnen Sie die Leiterklappe[1] in einem Winkel von bis zu 40°, um lange Gegenstände zu transportieren.
2. **IntelliGrip[1,2]:** Perfekter Halt: Mit dem IntelliGrip Traktionssystem sind Sie auf jedem Untergrund sicher unterwegs – und bei jedem Wetter.
3. **Anhängerkupplungen[1]:** Eine Palette strapazierfähiger Anhängerkupplungen ermöglicht den mühelosen Transport schwerer Lasten.
4. **Standheizung[1]:** Nie wieder in ein kaltes Auto steigen. Die Standheizung ist mit Vorwahltimer oder Funkfernbedienung zu bedienen, damit in Ihrem Combo Cargo immer Wohlfühltemperatur herrscht.

[1] Optional.
[2] Bei einem Gefälle von mehr als 5 % und einer Geschwindigkeit von weniger als 30 km/h verringert das System die Rutschgefahr.

OPEL+

ZUBEHÖR, DAS IHREN OPEL COMBO CARGO NOCH BESSER MACHT.

1. **Fußraummatten aus Gummi**[1]**:** Mit den robusten, leicht zu reinigenden Gummimatten schützen Sie Ihren Teppich vor Schmutz, Wasser, Streusalz oder Schnee. Die Matten sind speziell auf den Combo Cargo zugeschnitten.
2. **Dachgepäckträger**[1]**:** Der hochwertige Opel Dachgepäckträger aus Aluminium, mit C-Nut-Profil für die sichere Montage aller Trägersysteme und zum Transport sperriger Gegenstände. Bohren ist unnötig, alle notwendigen Montagematerialien werden mitgeliefert.
3. **Fensterschutzgitter**[1]**:** Robuste Gitter schützen die Scheiben vor Beschädigungen durch alles, was sich im Laderaum bewegen kann.
4. **Hochwertige Laderaumböden**[1]**:** Dank der schmutzunempfindlichen, widerstandsfähigen und leicht zu reinigenden Böden sind Sie bereit für die härtesten Jobs.

Weiteres Zubehör finden Sie unter www.opel.de

1

2

3

4

D/MY20

DIE ZUKUNFT GEHÖRT ALLEN

Das System ist zwischen 5 km/h und 85 km/h aktiv. Um bei einem möglichen Unfall die Aufprallgeschwindigkeit zu reduzieren, bremst das System das Fahrzeug zwischen 5 km/h und 30 km/h mit einer Bremskraft von bis zu 0,9 g ab. Zwischen 30 km/h und 85 km/h reduziert das System die Aufprallgeschwindigkeit um maximal 22 km/h. Über diese Schwelle hinaus muss der Fahrer selbstständig bremsen, um die Geschwindigkeit noch weiter zu verringern. Der Geschwindigkeitsbereich, in dem die Automatische Gefahrenbremsung mit Fußgängererkennung aktiv ist, ist abhängig vom erfassten Hindernis (Hindernis in Bewegung: 5–85 km/h; fest stehendes Hindernis: 5–80 km/h; Fußgänger: 5–60 km/h). Das System kann jederzeit vom Fahrer aktiviert oder deaktiviert werden.

Die Abbildungen in diesem Prospekt enthalten teilweise auch Sonderausstattungen, die nicht zum serienmäßigen Lieferumfang gehören. Der Inhalt entspricht dem Stand bei Drucklegung. Wir behalten uns Änderungen von Konstruktion und Ausstattung vor. Druckfarben geben den wirklichen Farbton nur annähernd wieder. Gezeigte Sonderausstattungen gegen Mehrpreis. Außerhalb der Bundesrepublik Deutschland können Angebot, Technik und Ausstattung unserer Fahrzeuge abweichen. Weitere Informationen unter www.opel.de oder bei Ihrem Opel Partner. Weitere Informationen über die Autoversicherung für Ihren Opel: www.opel.de. Informationen über die recyclinggerechte Konstruktion, über Altfahrzeug-Rücknahmestellen und das Recycling von Altfahrzeugen finden Sie im Internet unter www.opel.de. Bitte informieren Sie sich über die genaue Ausstattung unserer Fahrzeuge bei Ihrem Opel Partner.

Opel Automobile GmbH, Rüsselsheim 40/02 Best.-Nr.: 01/01004/1901 **www.opel.de/combocargo** Ausgabe 07/19

AUTOHAUS ZOSSEN

Autohaus Zossen GmbH
Bahnhofstraße 44, 15806 Zossen

03377-301492
info@autohaus-zossen.de

Autohaus-Zossen.de

Folge Sie uns auf Facebook oder Instagram
@autohauszossen

Thorsten Malchow
Verkaufsberater

03377-332714
t.malchow@autohaus-zossen.de

Christian Kirchner
Verkaufsberater

03377-332713
c.kirchner@autohaus-zossen.de

Dennis Stoof
Verkaufsberater

03377-301492
d.stoof@autohaus-zossen.de

UNSERE WICHTIGSTEN LEISTUNGEN IM ÜBERBLICK

VERKAUF

- Beratung & Verkauf von PKW Neu-, Jahres- und Gebrauchtwagen sowie von Nutzfahrzeuge der Marke Opel für Privat- und Firmenkunden
- Wir kaufen Ihr Auto - wir bewerten ihren Gebrauchtwagen fair und verbindlich, gern mit ihnen zusammen
- Versicherungsservice – wir beraten in allen Fragen der Fahrzeugversicherung
- Fahrzeug-Anschlussgarantien – Vermittlung für Neu- und Gebrauchtwagen – bis zu 5 Jahre möglich

SERVICE

- Wartungs- & Inspektionsarbeiten, Karosserie- & Lackarbeiten für alle Marken in unserer typenoffenen Werkstatt
- Unfallreparatur – mit modernsten Karosserie-Instandsetzungsverfahren reparieren wir alle Fabrikate
- Glasreparatur – Steinschlagreparatur & Scheibenwechsel - Abrechnung über die Teilkasko
- Achsenvermessung – mit modernster Vermessungstechnik
- Bremsen- & Stoßdämpfertest – wir prüfen auf Herz & Nieren
- Klimaanlagenservice – Reparatur, Neubefüllung & Desinfektion
- HU/AU – jeden Tag durch die Dekra oder GTÜ
- Reifenservice – Beratung, Verkauf, Prüfung der Alt-Reifen, Montage & Reifeneinlagerung
- Sommer- und Wintercheck – Sicherheit vor dem Urlaubsantritt
- auf Wunsch mit Hol- und Bring-Service

AUTOHAUS ZOSSEN

Autohaus Zossen GmbH
Bahnhofstraße 44 in 15806 Zossen

Tel.: 03377 - 301492
Fax: 03377 - 301491
Mail: info@autohaus-zossen.de